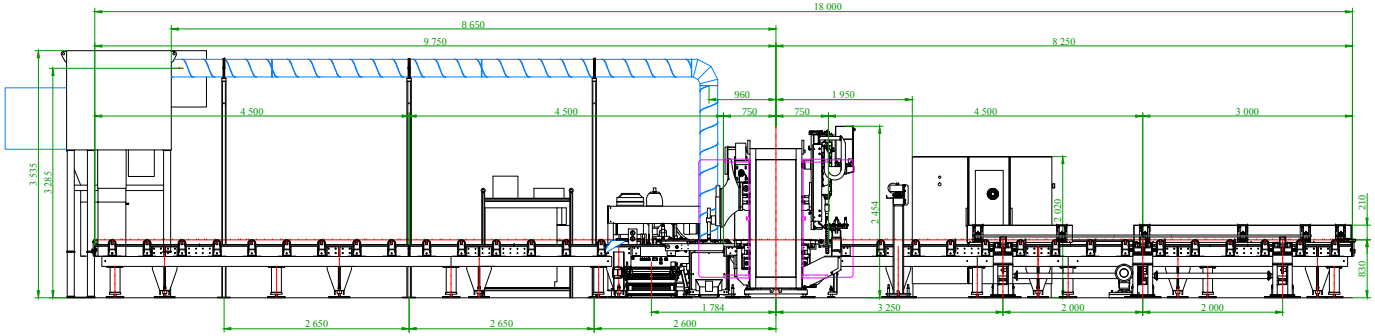

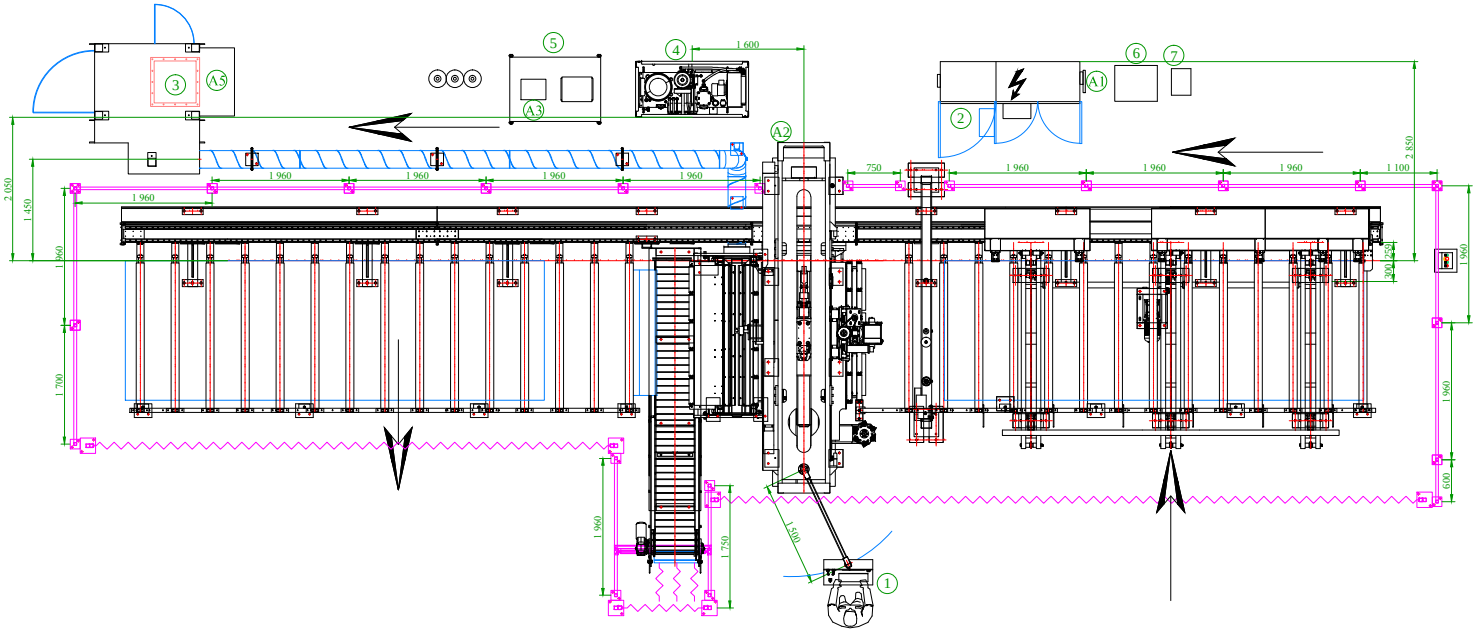

REP.	DESIGNATION DE L'ELEMENT
10	MODULE DE COMMANDE THC
9	SOURCE HF
8	TRANSFORMATEUR 3.5 KVA (380 x 280)
7	TRANSFORMATEUR 25 KVA (610 x 510)
6	CONSOLE DE GAZ HPR 260
5	GENERATEUR PLASMA (1025 x 711)
4	CENTRALE HYDRAULIQUE
3	VENTILATEUR FILTRE ***
2	ARMOIRE ELECTRIQUE (1600 x 600)
1	PUPITRE (830 x 550)

LEGENDE

GRILLE DE PROTECTIONS Hauteur 1600 mm (Fourniture Vernet Behringer).

BARRIERE LUMINEUSE Hauteur 400-900 mm (Fourniture Vernet Behringer) AVEC MARQUAGE AU SOL (Fourniture Client).

Longueur totale des grilles fournies par Vernet Behringer: 29.420 M

ALIMENTATION ELECTRIQUE ET GAZEUSE
(à mettre en place par le client)

			Consommation max (en m3/h)	Pression (en bars)
	A1	Arrivée électrique 90 kVA 400 V triphasé + Terre 50 Hz Longueur du câble hors du sol : 4,5 m		
GAZ		Les tuyaux d'alimentation en gaz, entre les bouteilles et le système Plasma, fournis par Vernet Behringer Longueur sur 12 mètres du longueur. Au-delà, le client doit continuer son réseau en tuyau d'Amérique (Hoses)		
AIR	A2	Diamètre intérieur du tuyau 10 mm, longueur hors sol: 2,5m	2	6
	A3	Diamètre intérieur du tuyau 10 mm, longueur hors sol: 2,5m	10	8
	A5	Diamètre intérieur du tuyau 10 mm, longueur hors sol: 2,5m	18	7
O2	A3	Oxygène pour coupe Plasma **: Diamètre intérieur du tuyau 10 mm, longueur hors sol: 2,5m	2.5	11
N2	A3	Azote pour coupe Plasma (pour amorçage et coupe acier inoxydable) ** Diamètre intérieur du tuyau 10 mm, longueur hors sol: 2,5m	10.5	11

* selon choix d'alimentation par (bouteille ou par réseau usine)
** en sortie de détendeur ou directement du réseau usine (nous consulter pour connaître les conditions de coupe inox)
*** Gaine d'évacuation des fumées filtrées vers l'extérieur (à travers bardage ou toiture) à fournir par le CLIENT

REMARQUES OU ANNOTATIONS :

FIXATION AU SOL

LE BANC D'ENTREE, LES SYSTEMES LATERAUX, LE BLOC MACHINE, LE BANC DE SORTIE, AINSI QUE LES ELEMENTS DE SECURITE SERONT FIXES AU SOL PAR L'INTERMEDIAIRE DE CHEVILLES DE FIXATION DE TYPE "HILTI"

REF: SKA M16/20 x 125 QUANTITE TOTALE : 190.
REF: SKA M16/20 x 145 QUANTITE TOTALE : 5.

- A FOURNIR PAR LE CLIENT -

QUALITE DU SOL

TOLERANCE DE PLANEITE DU SOL ± 15 MM, EN CAS DE DIFFERENCE SUPERIEURE, NOUS CONTACTER.

EPAISSEUR MINI DE BETON : 250 MM.
QUALITE DE BETON :

INFORMATIONS A FOURNIR ET A CONFIRMER IMPERATIVEMENT.

ACCORD CLIENT

DATE :
NOM :
SIGNATURE :
TENSION DE L' ATELIER : V
FREQUENCE DE L' ATELIER : HZ

L'INITIATIVE DE CONCEPTION PEU T ETRE MODIFIEE SANS PREAVIS.

ECHELLE : 0 1 M 2 M
N° AFFAIRE :
CHARIOT A GROUCHE
HAUTEUR DE DEFILEMENT : 830 mm
LONGUEUR UTILE : 15 M
BANC DE SORTIE : 15 M

MAG B 620

VERNET BEHRINGER

ZAE "Capnord" - BP37 423
13 rue de la Brot - F 21074 DIJON
Tel : +33 (0) 380 732 163
Fax : +33 (0) 380 721 534
www.vernet-behringer.com

IMPLANTATION

DESSINE PAR : P. F.

DATE : 26-02-15

VERSION : A